DATASHEET

FICHA TÉCNICA

PARTTEAM®

APOLO

Touch...the sky !

Made in Portugal

Os quiosques e mupis digitais da PARTTEAM são desenvolvidos e produzidos integralmente em Portugal.

O sucesso da nossa empresa no mercado internacional mostra-nos que desenvolvemos e produzimos produtos de excelência e que devemos portanto estar confiantes no futuro e orgulhosos de Portugal.

Produto / Design Patenteado.

APOLO
SIMPLICIDADE DAS LINHAS

PARTTEAM®

MINIMALISTA
E ELEGANTE

O quiosque APOLO foi concebido a partir de linhas simples e modernas, para uso em espaços interiores ou exteriores.

A versatilidade deste modelo é um dos seus maiores trunfos. Equipado com um monitor touchscreen, de tamanhos variáveis, podem facilmente ser adaptados os mais diversos componentes e funcionalidades.

Possui dois altifalantes e dois sistemas independentes de ventilação, um para o monitor e outro para PC.

As dimensões e especificações são indicadas em representação gráfica e podem não corresponder à realidade do equipamento. As dimensões apresentadas são aproximadas e representam o equipamento para uma determinada dimensão de display. A dimensão final poderá variar conforme o modelo de display e outros componentes utilizados. O cliente deverá solicitar o desenho técnico para obter as medidas finais correctas.

PARTTEAM®

VERSÁTIL
E CONTEMPORÂNEO

O design simples e elegante do APOLO, concede-lhe elevada capacidade de adaptação aos mais variados ambientes e mercados. Destaca-se pela sua forte componente funcional e de boas práticas ergonómias para o utilizador.

APOLO
SIMPLICIDADE DAS LINHAS

PARTTEAM®

ESPESSURA REDUZIDA
MÁXIMO DESEMPENHO

A PARTTEAM desenvolve intensivamente novas metodologias processuais, com vista a alcançar os mais elevados padrões estéticos nos seu produtos.

Uma exuberância de design, alcançada pela aplicação das mais recentes tecnologias e métodos de produção.
O APOLO é um quiosque de detalhes e acabamentos rigorosos, trabalhados manualmente.

PERSONALIZAÇÃO
SEM LIMITES !

Desenvolvemos constantemente projectos que vão ao encontro das necessidades dos nossos clientes, com diversas opções de personalização a nível técnico ou visual.

O APOLO pode ser fabricado em aço inoxidável ou em aço pintado (disponível em todas as cores RAL) usando chapa de aço de 1,5mm a 2,5mm, o que garante a estabilidade e rigidez de toda a estrutura.

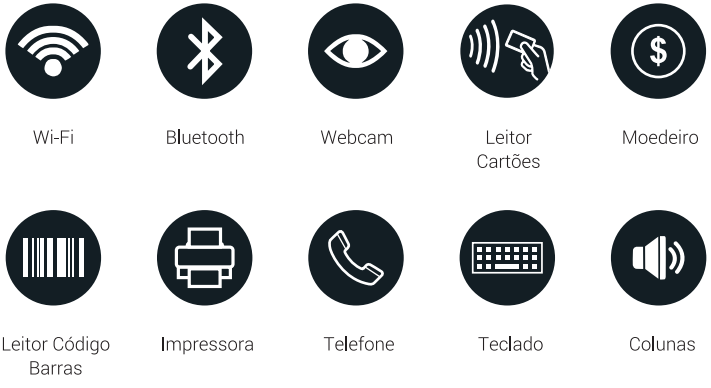

Wi-Fi | Bluetooth | Webcam | Leitor Cartões | Moedeiro

Leitor Código Barras | Impressora | Telefone | Teclado | Colunas

As dimensões e especificações são indicadas em representação gráfica e podem não corresponder à realidade do equipamento. As dimensões apresentadas são aproximadas e representam o equipamento para uma determinada dimensão de display. A dimensão final poderá variar conforme o modelo de display e outros componentes utilizados. O cliente deverá solicitar o desenho técnico para obter as medidas finais correctas.

APOLO
PERSONALIZAÇÃO

PARTTEAM®

As dimensões e especificações são indicadas em representação gráfica e podem não corresponder à realidade do equipamento. As dimensões apresentadas são aproximadas e representam o equipamento para uma determinada dimensão de display. A dimensão final poderá variar conforme o modelo de display e outros componentes utilizados. O cliente deverá solicitar o desenho técnico para obter as medidas finais correctas.

PARTTEAM®

ESTILO E **ESTABILIDADE**

Linhas minimalistas e sóbrias dão um ar incrivelmente moderno e leve ao quiosque. Isto em conjugação com a estrutura compacta e sólida, transmite uma imagem de simplicidade, estilo e robustez.

TECNOLOGIA **INTERACTIVA**

TOUCH... THE SKY !

O APOLO foi desenvolvido para permitir a integração de qualquer tipo de ecrã táctil, criando um dispositivo interactivo para interior.

A PARTTEAM tem uma experiência única no campo das tecnologias interactivas, que permite que elas sejam integradas no APOLO de forma eficaz e profissional.

MULTI TOQUE

Tecnologias mais amplas de toque podem ser usadas, cada uma optimizada para diferentes características operacionais e ambientes para atender às necessidades das aplicações de clientes, como SAW (Surface Acoustic Wave), Capacitivo, Infravermelho,Óptico, Capacitiva Projectada (Procap),etc.

O APOLO interactivo está disponível de 10" a 103", de toque único a 40 toques independentes e com possibilidade de interacção com dedo, mão, luvas e ponteiro.

2 ms	22 ms	até 40	▶
Precisão	Resposta	Toques	

As dimensões e especificações são indicadas em representação gráfica e podem não corresponder à realidade do equipamento. As dimensões apresentadas são aproximadas e representam o equipamento para uma determinada dimensão de display. A dimensão final poderá variar conforme o modelo de display e outros componentes utilizados. O cliente deverá solicitar o desenho técnico para obter as medidas finais correctas.

PARTTEAM®

APOLO

CARACTERÍSTICAS TÉCNICAS

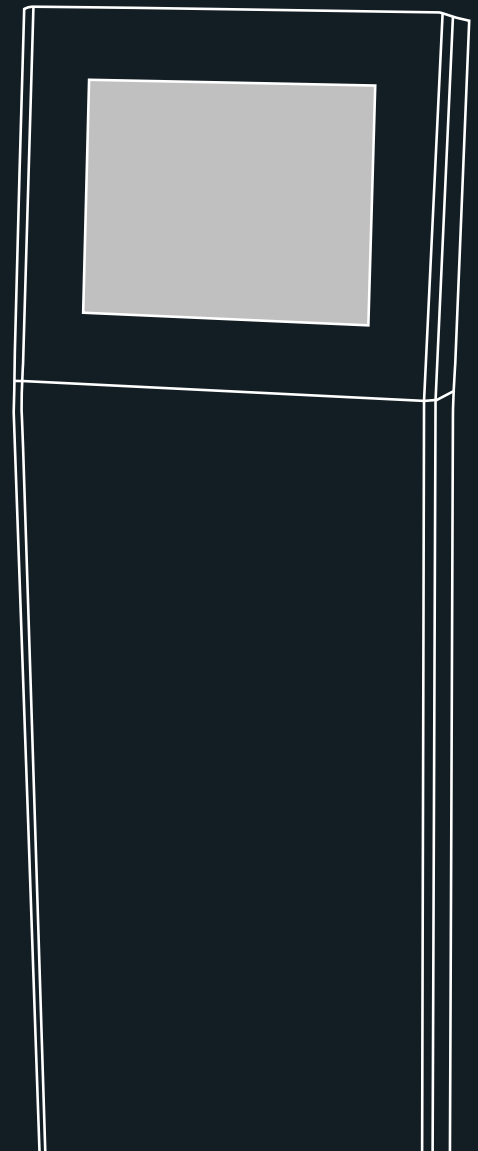

APOLO
COMPARAÇÃO ESPACIAL

PARTTEAM®

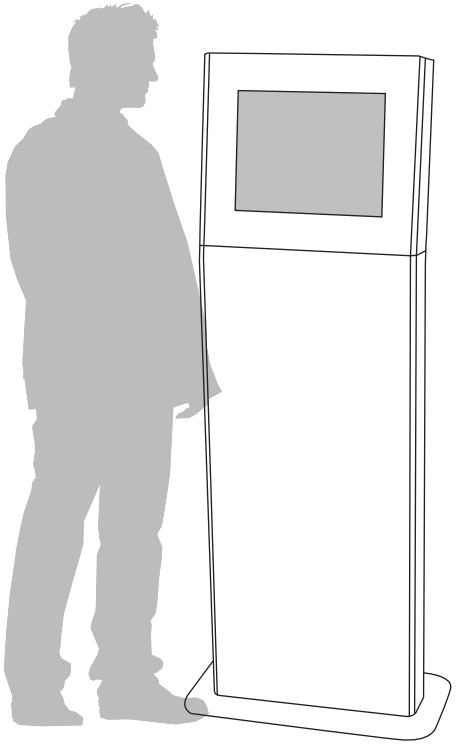

CARACTERÍSTICAS **GERAIS**

Tipo

- Interior e Exterior

Materiais

- Aço Lacado
- Inox
- MDF

Opções

- Impressora
- Webcam
- Leitor de Cartões
- Teclado antivandálico
- Scanner Código de Barras
- Telefone Handset
- Moedeiro
- Leitor de Notas

(Outras opções disponíveis mediante consulta)

As dimensões e especificações são indicadas em representação gráfica e podem não corresponder à realidade do equipamento. As dimensões apresentadas são aproximadas e representam o equipamento para uma determinada dimensão de display. A dimensão final poderá variar conforme o modelo de display e outros componentes utilizados. O cliente deverá solicitar o desenho técnico para obter as medidas finais correctas.

APOLO
DESENHO TÉCNICO

PARTTEAM®

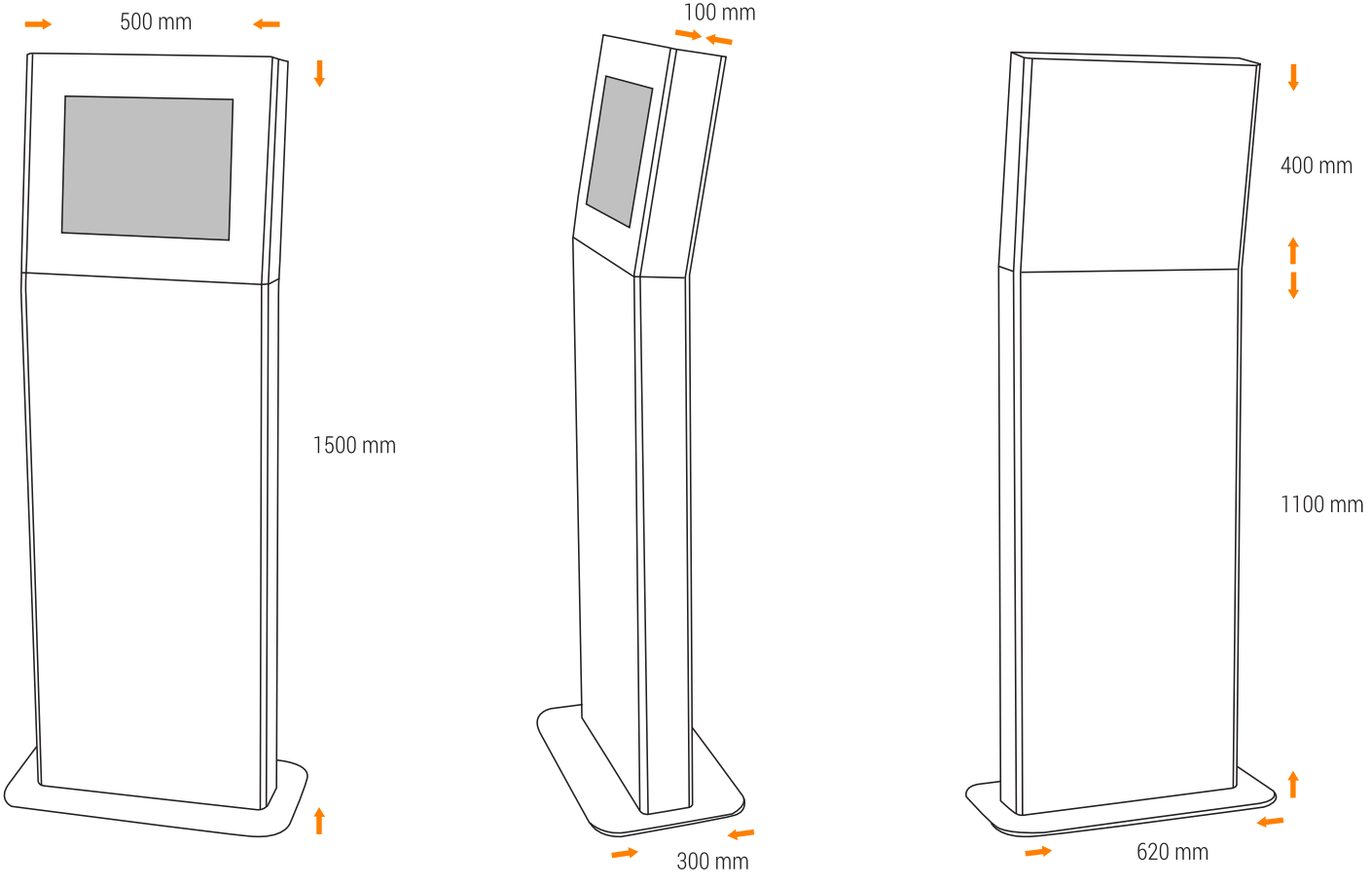

(Medidas aproximadas e variáveis mediante personalização do quiosque)

As dimensões e especificações são indicadas em representação gráfica e podem não corresponder à realidade do equipamento. As dimensões apresentadas são aproximadas e representam o equipamento para uma determinada dimensão de display. A dimensão final poderá variar conforme o modelo de display e outros componentes utilizados. O cliente deverá solicitar o desenho técnico para obter as medidas finais correctas.

APOLO
CARACTERÍSTICAS GERAIS

PARTTEAM®

A.1500 L.500 P.300 mm (aprox.)

Display de 10" a 103"

45kg (aprox.)

Chapa de 1,5mm / 2,5mm

Colunas de som integradas

Aço Inox AISI304/316, Aço Lacado, MDF

OPCIONAL

- Displays de 10" a 103"
- Computador Atom, Dual Core, Core i3, i5 ou i7
- Sistemas Operativos Actualizados: Windows, Linux, Mac*
  * depende do tipo de tecnologia touch utilizada
- Touch screen
  (SAW, Infrared, ProCap)
- Disponível em qualquer cor RAL
- Total personalização
- Wireless - WLAN
- Impressora tickets

As dimensões e especificações são indicadas em representação gráfica e podem não corresponder à realidade do equipamento. As dimensões apresentadas são aproximadas e representam o equipamento para uma determinada dimensão de display. A dimensão final poderá variar conforme o modelo de display e outros componentes utilizados. O cliente deverá solicitar o desenho técnico para obter as medidas finais correctas.

PARTTEAM®

Contacte-nos

Nós temos as respostas para as suas dúvidas.

+351 252 378 589
+351 304 501 710

PARTTEAM

(M.S.N.F. Soluções Informáticas, Lda.)

R. Nova de Nespereira, Pavilhão 10, 4770 - 287
Lagoa • Vila Nova de Famalicão • Portugal

comercial@partteam.pt

Veja Online

Veja as especificações e obtenha todas as informações sobre os nossos produtos.

www.partteam.pt

Todos os textos, fotos, ilustrações e outros elementos contidos nesta apresentação estão protegidos pela lei, ao abrigo do Código dos Direitos de Autor e dos Direitos Conexos, sendo expressamente interdita a sua cópia, reprodução e difusão, bem como a sua utilização comercial, sem autorização expressa da PARTTEAM, quaisquer que sejam os meios para tal utilizados, com a excepção do direito de citação definido na lei.